OP-Waschrinne mit hoher Rückwand

Art. 181100

Edelstahl Werkstoff 1.4301 satiniert - 1 Waschplatz

Brutto-Preis o. MwSt. Deutschland/Österreich 2025: 1.486,47 €

BESCHREIBUNG

OP-Waschrinne mit hoher Rückwand - Art. 181100

OP-Waschrinne für Wandmontage mit Rückwand 360 mm.
Geeignet für Krankenhäuser und Gesundheitseinrichtungen.
Bakteriostatischer Edelstahl Werkstoff 1.4301. Oberfläche satiniert.
Materialstärke: 1,2 mm.
B. 700 mm, 1 Waschplatz. Mit 1 Armaturenbohrung Ø 22.
Glatte Oberfläche und gerundete Innenkanten für einfache Reinigung.
Ablauf seitlich rechts. Ohne Überlauf. Mit Befestigungsmaterial.
CE-Kennzeichnung. Gemäß EN 14296.
Gewicht: 13,8 kg.
30 Jahre Garantie.

VORTEILE

Bakteriostatischer Edelstahl 1.4301

TECHNISCHE DATEN

OP-Waschrinne mit hoher Rückwand - Art. 181100
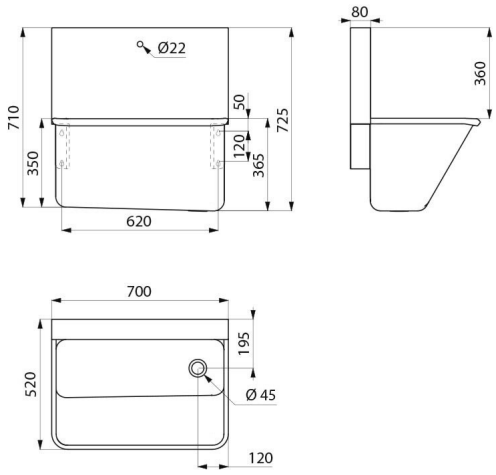
Höhe	725 mm
Tiefe	520 mm
Breite	700 mm
Materialstärke	1,2 mm
Oberfläche	Edelstahl Werkstoff 1.4301 satiniert
Normen und Zertifizierungen	CE
Garantie	30 JAHRE