Zweigriffmischer für Zweiloch-Standmontage - 70 l/min

Art. 5603

Auf Standsäulen

Brutto-Preis o. MwSt. Deutschland/Österreich 2026: **644,64 €**



BESCHREIBUNG

Zweigriffmischer für Zweiloch-Standmontage - 70 l/min - Art. 5603

Zweigriffmischer für Zweiloch-Standmontage G 3/4B, auf Standsäulen
Mittenabstand 150 mm, für große Spülwannen.
Schwenkauslauf Ø 22 H. 355 L. 300.
Strahlregler mit Messingstern.
Oberteile mit integrierter Spindelabdichtung und verstärktem Mechanismus.
Ergonomische, stoßfeste Kugelgriffe.
Durchflussmenge 70 l/min bei 3 bar, für große Spülwannen geeignet.
Vollständige Öffnung nach 1/4-Umdrehung.
Auslauf innen glatt.
Gegossener Armaturenkörper sowie Auslauf aus Messing verchromt.
Verstärkte Befestigung, mit Anschluss-Gewindestutzen.
30 Jahre Garantie.

VORTEILE

- Durchflussmenge 70 l/min bei 3 bar
- Stoßfeste abnutzungsarme Griffe
- Für Profis: Gusskörper sowie Auslauf aus Messing
- Auslauf innen glatt

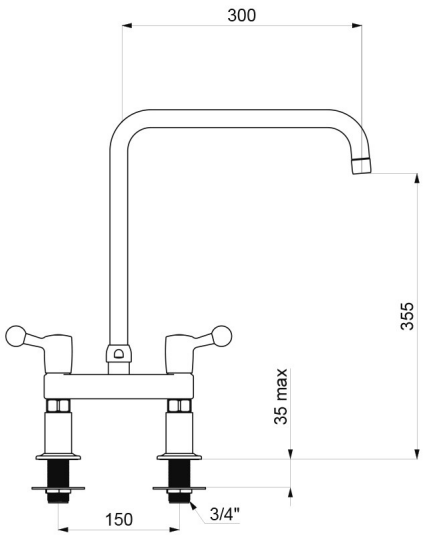

TECHNISCHE DATEN

Zweigriffmischer für Zweiloch-Standmontage - 70 l/min - Art. 5603

Anschluss	G 3/4B
Höhe	445 mm
Auslaufhöhe	355 mm
Auslauflänge	300 mm
Durchflussmenge	70 l/min
Oberfläche	Messing verchromt
Normen und Zertifizierungen	ACS
Garantie	30 JAHRE
Ersatzteilsicherheit	50 JAHRE