Duschsystem mit Einhebelmischer

Art. 2739SKIT

Duschsystem mit Mischbatterie Securitouch mit glatten Innenflächen

Brutto-Preis o. MwSt. Deutschland/Österreich 2025: 344,94 €

BESCHREIBUNG

Duschsystem mit Einhebelmischer - Art. 2739SKIT

Duschsystem mit Einhebelmischer.
Duschsystem für Wandmontage mit Brausearmatur.
• Einhebelmischer für Wandmontage mit Securitouch Abschirmung gegen Verbrühung am Armaturengehäuse.
Klassische Keramikkartusche Ø 40 mit voreingestellter Warmwasserbegrenzung.
Körper innen glatt und mit minimalem Wasservolumen.
Durchflussmenge reguliert auf 9 l/min.
Körper aus Messing verchromt, mit Bügelgriff.
Brauseabgang G 1/2B mit integriertem Rückflussverhinderer.
Mischbatterie mit Standard S-Anschlüssen G 1/2B x G 3/4B.
• Höhenverstellbare Handbrause (Art. 813) auf verchromter Brausestange mit Brauseschieber und Seifenablage (Art. 821) und Brauseschlauch (Art. 836T1).
• Fallsicherung für Handbrause (Art. 830).
Duschsystem besonders geeignet für Gesundheitseinrichtungen, Seniorenheime, Krankenhäuser und Kliniken.
Einhebelmischer geeignet für bewegungseingeschränkte Personen.
Mischbatterie mit 30 Jahre Garantie.

VORTEILE

- Hygiene: innen glatt, begrenzt Bakterien
- Securitouch: Abschirmung gegen Verbrühen
- Maximale Hygiene: geringes Wasservolumen
- Ergonomie: Bügelgriff für leichte Handhabung

TECHNISCHE DATEN

Duschsystem mit Einhebelmischer - Art. 2739SKIT
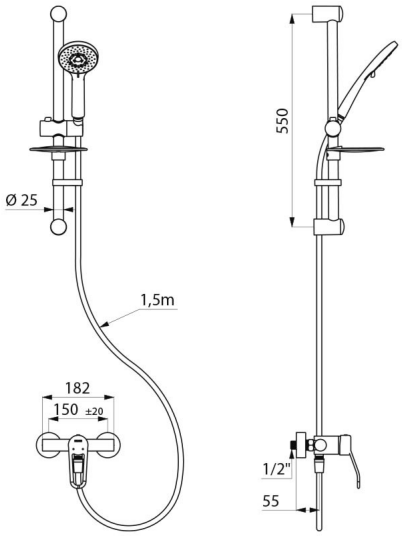
Anschluss	G 1/2B
Technologie	Brausearmatur Securitouch
Tiefe	161 mm
Breite	182 mm
Durchflussmenge	9 l/min
Temperaturanschlag	JA
Oberfläche	Messing verchromt
Normen und Zertifizierungen	ACS
Garantie	30 JAHRE
Ersatzteilsicherheit	50 JAHRE