Waschtisch UNITO für Wandmontage

Art. 121830BK

Edelstahl Werkstoff 1.4301 matt schwarz

BESCHREIBUNG

Waschtisch UNITO für Wandmontage - Art. 121830BK

Waschtisch für Wandmontage, 395 x 400 mm.
Bakteriostatischer Edelstahl Werkstoff 1.4301.
Materialstärke: 1,2 mm.
Oberfläche aus Teflon® matt schwarz.
Kanten abgerundet.
Mit Hahnloch Ø 35 mittig.
Ohne Ablaufventil. Ergänzung durch Ablaufventil mit schwarzer Oberfläche (6110BK) oder Ablaufventil mit verchromter Oberfläche (6110) möglich.
Ohne Überlauf.
CE-Kennzeichnung. Gemäß EN 14688.
Gewicht: 3,6 kg.
30 Jahre Garantie.

VORTEILE

- Teflon® : hält intensiver Nutzung stand
- Design-Waschtisch: zeitlos schwarz
- Teflon® : erleichtert die Reinigung

TECHNISCHE DATEN

Waschtisch UNITO für Wandmontage - Art. 121830BK
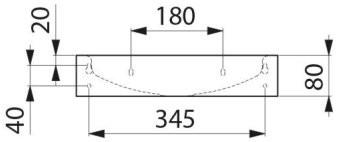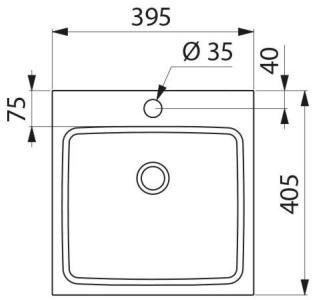
Höhe	80 mm
Tiefe	405 mm
Breite	395 mm
Materialstärke	1,2 mm
Oberfläche	Edelstahl Werkstoff 1.4301 matt schwarz
Normen und Zertifizierungen	CE
Garantie	30 JAHRE