Wasserdichter Unterputzkasten für TEMPOFLUX 3 WC

Art. 763BOX

Für Selbstschluss-Druckspüler für WC - Set 1/2

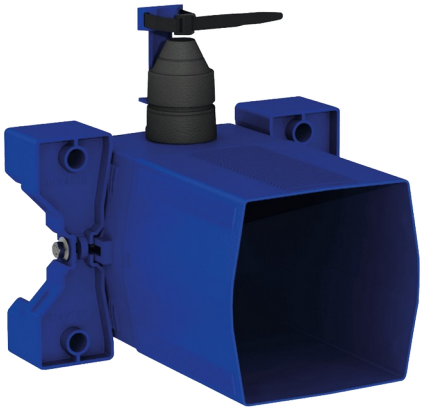

BESCHREIBUNG

Wasserdichter Unterputzkasten für TEMPOFLUX 3 WC - Art. 763BOX

Wasserdichter Unterputzkasten, Set 1/2 (Rohbauset):
für Druckspülsystem ohne Spülkasten.
Geeignet für Selbstschluss-Spülarmatur für WC.
Flansch mit integrierter Dichtung.
Wasseranschluss außerhalb des Kastens und Wartung von vorne.
Flexible Installation (Ständerwand, Massivwand, Paneel).
Geeignet für Wandstärken von 10 bis 120 mm (die Einbautiefe des Unterputzkastens beträgt mindestens 93 mm).
Anpassbar an Standard- oder „Pipe-in-pipe“-Rohrleitungen.
Vorabsperrung mit Durchflussmengeneinstellung, Auslösemodul und Kartusche integriert und von vorne zugänglich.
Rohrunterbrecher im Inneren des Unterputzkastens.
Bauteile während Spülung der Rohrleitungen geschützt.
Abgang mit Steckmuffe für PVC-Rohr Ø 26/32.
30 Jahre Garantie.
Mit Betätigungsplatten Artikelnummern 763000, 763040, 763041 oder 763030 bestellen.

VORTEILE

- Einfache Unterputzmontage
- Kasten zu 100 % wasserdicht
- An Wandstärke anpassbar

TECHNISCHE DATEN

Wasserdichter Unterputzkasten für TEMPOFLUX 3 WC - Art. 763BOX
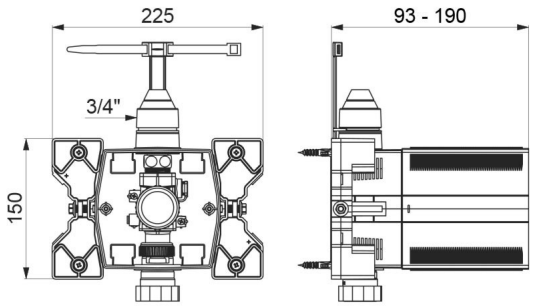
Anschluss	G 3/4
Technologie	Selbstschließend
Höhe	150 mm
Tiefe	93 bis 190 mm
Breite	225 mm
Normen und Zertifizierungen	WRAS
Garantie	30 JAHRE