Selbstschluss-Mischbatterie für Dusche TEMPOMIX

Art. 790219

Selbstschließend, mit Einhandsteuerung, Set 2/2

BESCHREIBUNG

Selbstschluss-Mischbatterie für Dusche TEMPOMIX - Art. 790219

Selbstschluss-Duschkombination für Unterputzmontage Set 2/2 (Fertigbauset):
Vandalengeschützte Abdeckplatte aus Edelstahl hochglanzpoliert 160 x 220 mm.
Einhand-Selbstschlussmischer TEMPOMIX 3/4".
Suizidhemmende Kappe.
Temperatureinstellung und Auslösung über den Bediengriff.
Mit Warmwasserbegrenzung (justierbar durch den Installateur).
Laufzeit ~30 Sekunden, besonders leichte Betätigung.
Durchflussmenge 6 l/min bei 3 bar.
Brausekopf ROUND verchromt, vandalengeschützt und verkalkungsarm mit automatischem Durchflussmengenregler.
Verdeckte Befestigungen und Vorabsperrungen G 1/2B.
Bediengriff aus Metall verchromt.
Mit integrierten Schutzfiltern und Rückflussverhinderern.
30 Jahre Garantie.
Mit wasserdichtem Kasten Artikelnummer 790BOX bestellen.

VORTEILE

- 6 l/min
- Für Unterputzmontage
- Mechanismus auf über 500.000 Betätigungen getestet
- Besonders leichte Betätigung

TECHNISCHE DATEN

Selbstschluss-Mischbatterie für Dusche TEMPOMIX - Art. 790219
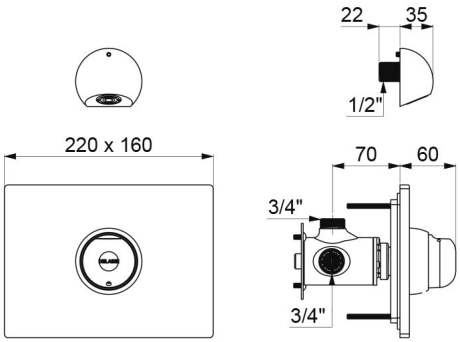
Anschluss	1/2"
Technologie	Selbstschließend
Höhe	160 mm
Tiefe	130 mm
Breite	220 mm
Durchflussmenge	6 l/min
Oberfläche	Edelstahl hochglanzpoliert
Normen und Zertifizierungen	ACS, BELGAQUA, WRAS
Garantie	30 JAHRE