Einhebelmischer für Spültisch oder Waschrinne

Art. 2564T4

Hoher Einloch-Einhebelmischer mit Keramikkartusche

BESCHREIBUNG

Einhebelmischer für Spültisch oder Waschrinne - Art. 2564T4

Spültisch-Einhebelmischer für Standmontage.
Einloch-Einhebelmischer mit Schwenkauslauf H. 305 L. 220.
Hohe Mischbatterie mit Hygiene-Strahlregler, geeignet zur Anbringung eines endständigen Wasserfilters BIOFIL.
Klassische Keramikkartusche Ø 35 mit voreingestellter Warmwasserbegrenzung.
Körper und Auslauf innen glatt (begrenzt Bakterienablagerungen).
Einfache thermische Desinfektionen möglich ohne Demontage des Bedienhebels oder Absperren der Kaltwasserversorgung.
Durchflussmenge begrenzt auf 9 l/min bei 3 bar.
Körper und Sockel aus Messing verchromt.
Mit Hygienehebel L. 185 für Betätigung ohne Handkontakt.
Mit flexiblen PEX-Anschlussschläuchen G 3/8.
Verstärkte Befestigungen durch 2 Edelstahlbolzen und Kontermuttern.
Einhebelmischer besonders geeignet für Gesundheitseinrichtungen, Seniorenheime, Krankenhäuser und Kliniken.
Einloch-Mischbatterie geeignet für bewegungseingeschränkte Personen.
Mischbatterie mit 30 Jahren Garantie.

VORTEILE

- Hygiene: innen glatt, begrenzt Bakterien
- Thermische Desinfektion ohne Demontage
- Voreingestellte Warmwasserbegrenzung
- Hygienehebel für Betätigung ohne Handkontakt

TECHNISCHE DATEN

Einhebelmischer für Spültisch oder Waschrinne - Art. 2564T4
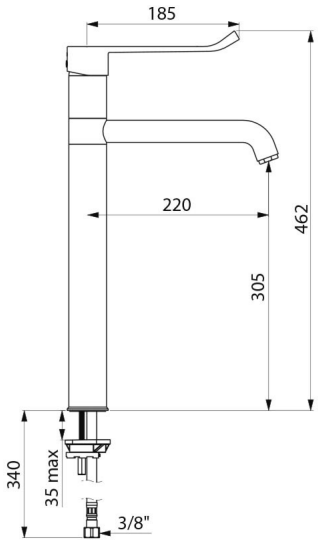
Anschluss	G 3/8
Höhe	462 mm
Auslaufhöhe	305 mm
Auslauflänge	220 mm
Durchflussmenge	9 l/min bei 3 bar
Temperaturanschlag	JA
Oberfläche	Messing verchromt
Normen und Zertifizierungen	ACS, WRAS
Garantie	30 Jahre
Ersatzteilsicherheit	50 Jahre