Be-Line® Stützklappgriff weiß, L. 850 mm

Art. 511964W

Aluminium pulverbeschichtet matt weiß

BESCHREIBUNG

Be-Line® Stützklappgriff weiß, L. 850 mm - Art. 511964W

Be-Line® Stützklappgriff für mobilitätseingeschränkte Personen.
Bietet in heruntergeklappter Position Halt und Hilfe beim Aufrichten sowie beim Transfer für WC oder Dusche.
Ermöglicht in hochgeklappter Position den seitlichen Zugang.
Abnehmbar: leicht abzuklipsen, mit Diebstahlsicherung. Anzahl an Griffen in öffentlichen Einrichtungen sowie Nachinstallation je nach Bedarf.
Beispiel: Hotels oder Krankenhäuser, die nur zeitweise bewegungseingeschränkte Menschen beherbergen.
Klappgriff mit abgebremstem Herunterklappen und Arretierung in vertikaler Position.
Aluminiumrohr.
Abgerundetes Profil Ø 42 mit ergonomischer, flacher Vorderseite: verhindert Verdrehen der Hand am Griff und gewährleistet optimale Griffsicherheit.
Oberfläche pulverbeschichtet matt weiß für visuell kontrastierendeGestaltung zu dunklen Wänden.
Homogene Oberfläche erleichtert die Reinigung und gewährleistet bessere Hygiene.
Verdeckte Befestigungen durch Edelstahlplatte Werkstoff 1.4301, Stärke 5 mm.
Edelstahlschrauben Ø 8 x 70 mm für Massivwand im Lieferumfang enthalten.
Maße: 850 x 210 x 120 mm.
Auf mehr als 200 kg getestet. Empfohlenes Maximalgewicht des Benutzers: 135 kg.
30 Jahre Garantie auf den Klappgriff.
CE-Kennzeichnung.

VORTEILE

- Innovatives Design für alle
- Abnehmbar: leicht abzuklipsen
- Komfort: Vorderseite verhindert Verdrehen der Hand
- Auf mehr als 200 kg getestet

TECHNISCHE DATEN

Be-Line® Stützklappgriff weiß, L. 850 mm - Art. 511964W
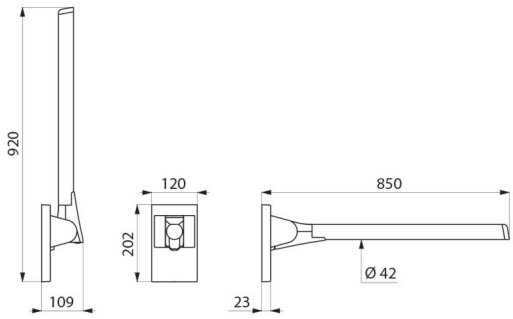
Höhe	210 mm, hochgeklappt 920 mm
Länge	850 mm
Breite	120 mm
Durchmesser	Ø 42
Oberfläche	Aluminium pulverbeschichtet matt weiß
Normen und Zertifizierungen	CE
Garantie	30 JAHRE