Einmalbrausegarnitur

Art. 809Y.25P

Brauseschlauch L. 1,5 m mit gelben Muttern

BESCHREIBUNG

Einmalbrausegarnitur **- Art. 809Y.25P**

Einmalbrausegarnitur bestehend aus:
- 25 weißen Brauseschläuchen aus PVC L. 1,50 m mit gelben Konusmuttern aus ABS,
- 25 weißen Handbrausen 1-strahlig, Ø 70: Regenstrahl.

Speziell für Gesundheitseinrichtungen:
- Einmalbrausegarnitur: gewährleistet regelmäßigen Austausch.
- Brauseschlauch außen und innen glatt: vereinfacht die Reinigung, begrenzt Bakterienablagerungen.
- Farbige Konusmuttern: optisch klare Unterscheidung; ermöglicht sicherzustellen, ob Einmalbrause richtig ersetzt wurde (abwechselnde Verwendung).

Verpackungseinheit 25 Stück.

VORTEILE

- Vereinfachter Austausch der Brausegarnitur
- Optisch klare Unterscheidung
- Universell einsetzbar

TECHNISCHE DATEN

Einmalbrausegarnitur **- Art. 809Y.25P**
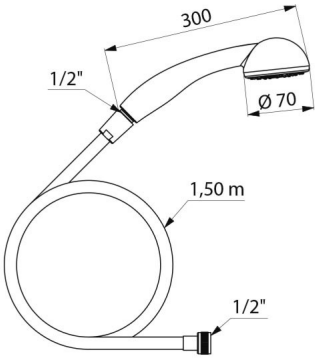
Oberfläche	PVC, ABS
Normen und Zertifizierungen	ACS, WRAS