OP-Waschrinne mit kurzer Rückwand

Art. 185020

Edelstahl 1.4301 satiniert - 1 Waschplatz - Design „Hygiene +“

BESCHREIBUNG

OP-Waschrinne mit kurzer Rückwand - Art. 185020

OP-Waschrinne für Wandmontage mit Rückwand 75 mm.
Geeignet für Krankenhäuser und Gesundheitseinrichtungen.
Bakteriostatischer Edelstahl Werkstoff 1.4301. Oberfläche satiniert.
Materialstärke: 1,2 mm.
B. 700 mm, 1 Platz. Ohne Armaturenbohrung.
Glatte Oberfläche und gerundete Innenkanten für einfache Reinigung.
Design „Hygiene +“: Verringerung von Bakterienablagerungen, Siphon verdeckt, reinigungsfreundlich.
Ablauf seitlich rechts. Ohne Überlauf. Mit Befestigungsmaterial und Ablaufventil 1 1/4".
CE-Kennzeichnung. Gemäß EN 14296.
Gewicht: 15,6 kg.
30 Jahre Garantie.

VORTEILE

Bakteriostatischer Edelstahl 1.4301

TECHNISCHE DATEN

OP-Waschrinne mit kurzer Rückwand - Art. 185020
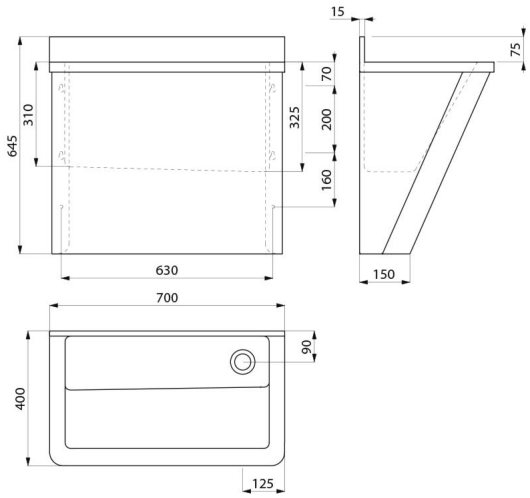
Höhe	645 mm
Tiefe	400 mm
Breite	700 mm
Materialstärke	1,2 mm
Oberfläche	Edelstahl Werkstoff 1.4301 satiniert
Normen und Zertifizierungen	CE
Garantie	30 JAHRE