Siphonverkleidung für Waschtisch FRAJU

Art. 100930

Edelstahl Werkstoff 1.4301 satiniert

BESCHREIBUNG

Siphonverkleidung für Waschtisch FRAJU - Art. 100930

Siphonverkleidung für Waschtisch FRAJU.
Bakteriostatischer Edelstahl Werkstoff 1.4301.
Materialstärke: 1,2 mm.
30 Jahre Garantie.

VORTEILE

Bakteriostatischer Edelstahl 1.4301, glatt

TECHNISCHE DATEN

Siphonverkleidung für Waschtisch FRAJU - Art. 100930
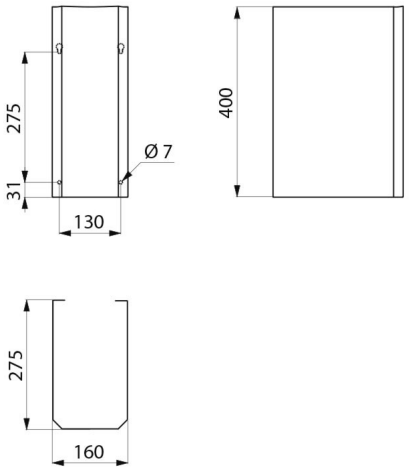
Höhe	400 mm
Länge	160 mm
Breite	275 mm
Materialstärke	1,2 mm
Oberfläche	Edelstahl Werkstoff 1.4301 satiniert
Garantie	30 JAHRE GARANTIE