Duschelement SECURITHERM

Art. 792334

Selbstschließend und mechanisch, mit Thermostat und zwei Oberteilen

BESCHREIBUNG

Duschelement SECURITHERM - Art. 792334

Duschelement mit zwei Oberteilen und Thermostat:
Gehäuse aus Edelstahl satiniert für Aufputzmontage, große Ausführung.
Anschluss verdeckt mit flexiblen Schläuchen G 1/2B.
Thermostat-Mischbatterie für Brause SECURITHERM.
Temperatur einstellbar: Kaltwasser bis 38 °C; 1. Temperaturanschlag bei 38 °C, 2. Anschlag bei 41 °C.
Verbrühungsschutz: automatisches Schließen bei Kaltwasserausfall.
Vermeidung Kaltwasserschock: automatisches Schließen bei Warmwasserausfall.
Fester Brausekopf ROUND verchromt, vandalengeschützt und verkalkungsarm mit automatischem Durchflussmengenregler 6 l/min bei 3 bar.
Handbrause mit Brauseschlauch abnehmbar durch Schnellkupplung mit Wasserstop, mit Wandhalter.
Selbstschluss-Armatur ~30 Sekunden mit besonders leichter Betätigung für die Betätigung des festen Brausekopfs ROUND.
Nicht-selbstschließende Armatur für die Betätigung der Handbrause.
Mit Vorabsperrungen.
Verdeckte Befestigungen.
Mit Schutzfiltern und Rückflussverhinderern.
Das Produkt ist so konzipiert, dass es thermischen und chemischen Desinfektionen im Rahmen der geltenden Vorschriften standhält.
Duschelement geeignet für bewegungseingeschränkte Personen.
30 Jahre Garantie.

VORTEILE

- Thermostatgesteuerte Temperaturregelung
- Sofortiges Schließen bei Kaltwasserausfall
- Fester Brausekopf oder Handbrause
- Gehäuse aus Edelstahl, Armaturenkörper aus Messing

TECHNISCHE DATEN

Duschelement SECURITHERM - Art. 792334

Anschluss	G 1/2B
Technologie	Selbstschließend und mechanisch
Höhe	1.220 mm
Tiefe	100 mm
Breite	250 mm
Durchflussmenge	6 l/min
Temperaturanschlag	Thermostatgesteuert
Oberfläche	Edelstahl
Normen und Zertifizierungen	ACS

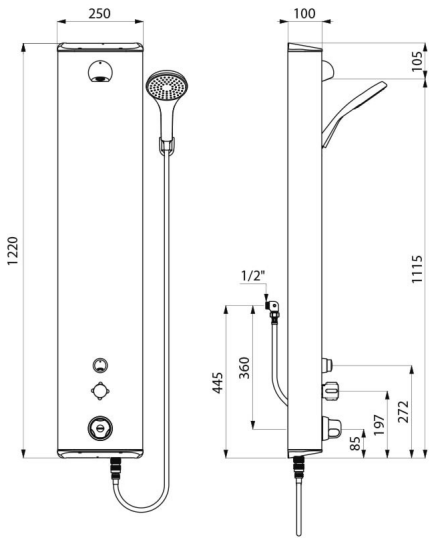

Garantie	30 JAHRE GARANTIE