# Urinal-Schamwand LISO XL wandhängend

Art. 100600

Edelstahl Werkstoff 1.4301 satiniert - H. 950 mm

## BESCHREIBUNG

**Urinal-Schamwand LISO XL wandhängend** - Art. 100600

Urinal-Schamwand wandhängend.
Bakteriostatischer Edelstahl Werkstoff 1.4301.
Oberfläche satiniert.
Materialstärke: 1,5 mm.
Mit glatter Oberfläche und gerundeten Kanten.
Verdeckte Befestigungen.
Mit Befestigungsmaterial.
Gewicht: 13 kg.
30 Jahre Garantie.
[Alte Artikelnummer: 0011600000]

## VORTEILE

Bakteriostatischer Edelstahl Werkstoff 1.4301

## TECHNISCHE DATEN

**Urinal-Schamwand LISO XL wandhängend** - Art. 100600
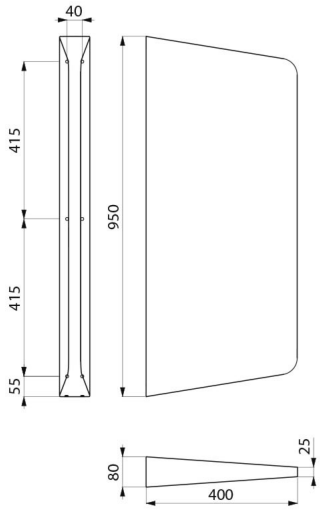
| | |
|---|---|
| Höhe | 950 mm |
| Länge | 25/80 mm |
| Breite | 400 mm |
| Materialstärke | 1,5 mm |
| Oberfläche | Edelstahl Werkstoff 1.4301 satiniert |
| Garantie | 30 JAHRE GARANTIE |