Reihenwaschtisch DUPLO RP für Wandmontage

Art. 120390

Edelstahl Werkstoff 1.4301 satiniert - B. 1.200 mm - Mit Spritzschutz

BESCHREIBUNG

Reihenwaschtisch DUPLO RP für Wandmontage - Art. 120390

Reihenwaschtisch für Wandmontage, 2 Waschplätze, 1.200 x 500 mm.
Mit Spritzschutz zum Schutz der dahinterliegenden Wand und für optimale Hygiene.
Becken-Innendurchmesser: 310 mm.
Bakteriostatischer Edelstahl Werkstoff 1.4301.
Oberfläche satiniert.
Materialstärke: 1,5 mm.
Kanten abgerundet.
Ohne Hahnloch.
Mit 2 Ablaufventilen 1 1/4".
Ohne Überlauf.
Mit Wandkonsolen zur Befestigung.
CE-Kennzeichnung. Gemäß EN 14688.
Gewicht: 15 kg.
30 Jahre Garantie.
[Alte Artikelnummer: 0211390015]

VORTEILE

Bakteriostatischer Edelstahl 1.4301, glatt

Kanten abgerundet

TECHNISCHE DATEN

Reihenwaschtisch DUPLO RP für Wandmontage - Art. 120390
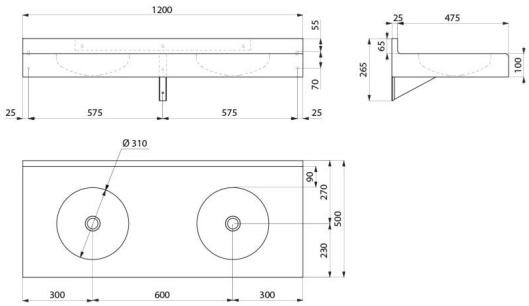
Höhe	265 mm
Tiefe	500 mm
Breite	1.200 mm
Materialstärke	1,5 mm
Oberfläche	Edelstahl Werkstoff 1.4301 satiniert
Normen und Zertifizierungen	CE
Garantie	30 JAHRE