Waschtisch TRAPEZ für Wandmontage

Art. 120270

Edelstahl Werkstoff 1.4301 satiniert

BESCHREIBUNG

Waschtisch TRAPEZ für Wandmontage - Art. 120270

Waschtisch für Wandmontage, 600 x 505 mm.
Waschtisch geeignet für bewegungseingeschränkte Personen.
Bakteriostatischer Edelstahl Werkstoff 1.4301.
Oberfläche satiniert.
Materialstärke: 1,2 mm.
Kanten abgerundet.
Ohne Hahnloch.
Mit Ablaufventil 1 1/4".
Ohne Überlauf.
Mit Befestigungsmaterial.
CE-Kennzeichnung. Gemäß EN 14688.
Gewicht: 5,5 kg.
30 Jahre Garantie.
[Alte Artikelnummer: 3411270015]

VORTEILE

- Bakteriostatischer Edelstahl 1.4301, glatt
- Kanten abgerundet

TECHNISCHE DATEN

Waschtisch TRAPEZ für Wandmontage - Art. 120270
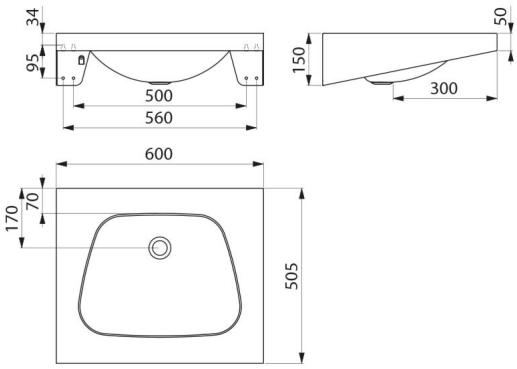
Höhe	150 mm
Tiefe	505 mm
Breite	600 mm
Materialstärke	1,2 mm
Oberfläche	Edelstahl Werkstoff 1.4301 satiniert
Normen und Zertifizierungen	CE
Garantie	30 JAHRE