Waschrinne MINERALCAST für Wandmontage

Art. 454180

MINERALCAST - 3 Waschplätze - B. 1.800 mm

BESCHREIBUNG

Waschrinne MINERALCAST für Wandmontage - Art. 454180

Waschrinne für Wandmontage, 3 Waschplätze.
Aus MINERALCAST: kunstharzgebundener Mineralwerkstoff.
Geeignet für den Einsatz im öffentlichen Bereich.
Pflegeleicht durch homogene, porenfreie Oberfläche.
Als durchgehende Anlage nahtlos gefertigt für einfache Reinigung und optimale Hygiene.
Angenehme Haptik.
Ohne Hahnloch.
Mit Ablaufventil 1 1/2". Ohne Überlauf.
Mit Befestigungsmaterial.
Alpinweiß ähnlich RAL 9016.
CE-Kennzeichnung. Gemäß EN 14296.
Gewicht: 90 kg.
Auf Wunsch erhältlich: Winkelfüße aus MINERALCAST, Farbe Anthrazit, Verkauf stückweise (Art. 454001A oder 454010).
30 Jahre Garantie.

VORTEILE

MINERALCAST: Homogene, porenfreie Oberfläche

TECHNISCHE DATEN

Waschrinne MINERALCAST für Wandmontage - Art. 454180
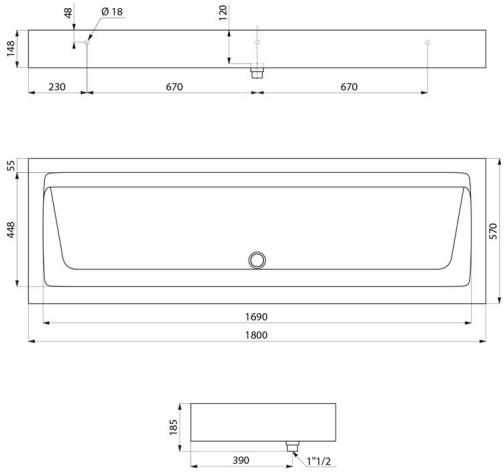
Höhe	148 mm
Tiefe	570 mm
Breite	1.800 mm
Oberfläche	MINERALCAST
Normen und Zertifizierungen	CE
Garantie	30 JAHRE