# Spülrohr

Art. 766002

Für WC-Becken mit TEMPOFLUX 3/4"

## BESCHREIBUNG

**Spülrohr** - Art. 766002

Spülrohr für WC-Becken.
Für TEMPOFLUX 1 und Aufputzmontage und kompakt.
Gebogenes Spülrohr Edelstahl hochglanzpoliert Ø 28 mit Schelle ohne Mutter.
Spülrohrverbinder Ø 28/55 mit Schelle.
30 Jahre Garantie.

## VORTEILE

Spülrohr aus Edelstahl

## TECHNISCHE DATEN

**Spülrohr** - Art. 766002
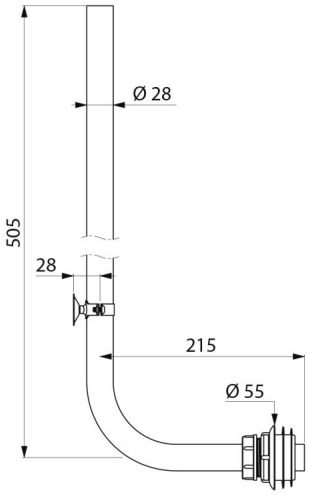
| | |
|---|---|
| Anschluss | 3/4" |
| Höhe | 505 mm |
| Länge | 215 mm |
| Garantie | 30 JAHRE GARANTIE |