2-Wand-Duschhandlauf, Edelstahl glänzend

Art. 5100GP2

Edelstahl hochglanzpoliert UltraPolish, linke Ausführung

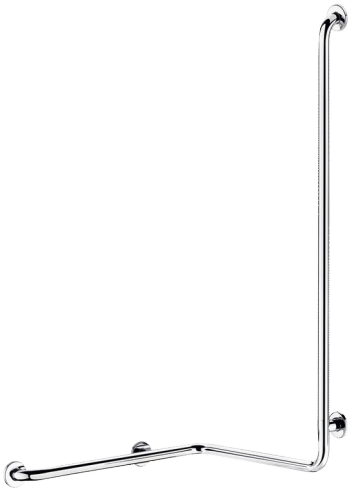

BESCHREIBUNG

2-Wand-Duschhandlauf, Edelstahl glänzend - Art. 5100GP2

2-Wand-Duschhandlauf mit vertikaler Stange Ø 32, für bewegungseingeschränkte Nutzer. Linke Ausführung.
Bietet Halt und Stütze im Stehen.
Für sicheres Betreten und Bewegen in der Dusche.
Schieber für Handbrause und/oder Seifenablage optional erhältlich.
Maße: 1.265 x 560 x 660 mm.
Bakteriostatisches Edelstahlrohr Werkstoff 1.4301.
Edelstahl hochglanzpoliert UltraPolish: homogene, porenfreie Oberfläche erleichtert die Reinigung und gewährleistet bessere Hygiene.
Wandflansch und Rohr durch unsichtbare Sicherheits-Schweißnaht zusammengeführt (exklusives Verfahren “ArN-Securit”).
40 mm Abstand zwischen Griff und Wand: Minimaler Platzbedarf verhindert Einklemmen des Unterarms und reduziert dadurch das Risiko von Knochenbrüchen bei Stürzen.
Verdeckte Befestigungen durch Dreiloch-Wandflansch, Edelstahl Werkstoff 1.4301, Ø 72.
Flansch und Rosette aus Edelstahl Werkstoff 1.4301.
Edelstahlschrauben für Massivwand im Lieferumfang enthalten.
Auf mehr als 200 kg getestet. Empfohlenes Maximalgewicht des Benutzers: 135 kg.
30 Jahre Garantie. CE-Kennzeichnung.

VORTEILE

- Edelstahl 1.4301: begrenzt Bakterienwachstum
- Auf mehr als 200 kg getestet
- 40 mm Abstand zur Wand: minimaler Platzbedarf
- UltraPolish: glatt und reinigungsfreundlich

TECHNISCHE DATEN

2-Wand-Duschhandlauf, Edelstahl glänzend - Art. 5100GP2
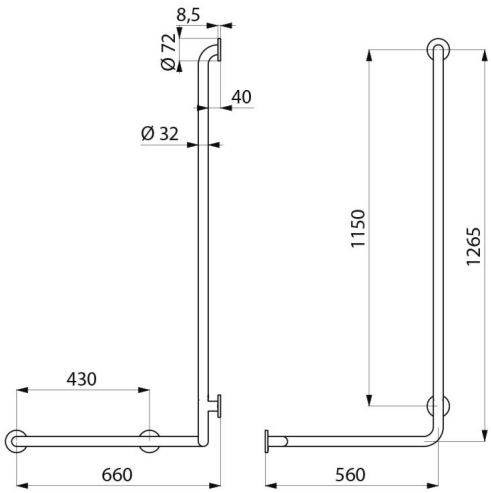
Höhe	1 265 mm
Länge	660 mm
Breite	560 mm
Durchmesser	Ø 32
Wandabstand	40 mm
Oberfläche	Edelstahl Werkstoff 1.4301 hochglanzpoliert UltraPolish
Normen und Zertifizierungen	CE
Garantie	30 JAHRE