Elektronisches Ventil BINOPTIC

Art. 378015

Netzbetrieb

Brutto-Preis o. MwSt. Deutschland/Österreich 2024: 392,17 €

BESCHREIBUNG

Elektronisches Ventil BINOPTIC - Art. 378015

Elektronisches Waschtisch-Ventil für Standmontage:
Externe Elektronik-Box IP65.
Netzbetrieb mit integriertem Trafo 230/12 V.
Durchflussmenge voreingestellt auf 3 l/min bei 3 bar, einstellbar von 1,4 bis 6 l/min.
Verkalkungsarmer Strahlregler.
Programmierbare Hygienespülung (Werkseinstellung ~60 Sekunden alle 24 h nach der letzten Nutzung).
Aktiv-Infrarotsensor mit Präsenzerfassung, optimierte Position am Kopfende.
Körper aus Messing verchromt.
PEX-Anschlussschlauch mit Schutzfilter und Magnetventil G 3/8B.
Verstärkte Befestigungen und Verdrehsicherung durch 2 Edelstahlbolzen.
Antiblockiersicherheit gegen Durchlaufen.
Auslauf innen glatt und mit geringem Wasservolumen (begrenzt Bakterienablagerungen).
Geeignet für bewegungseingeschränkte Personen.
30 Jahre Garantie.

VORTEILE

- 90 % Wasserersparnis
- Hygiene: handkontaktfreie Betätigung
- Externe Elektronik-Box IP65
- Hygienespülung gegen Bakterienwachstum

TECHNISCHE DATEN

Elektronisches Ventil BINOPTIC - Art. 378015
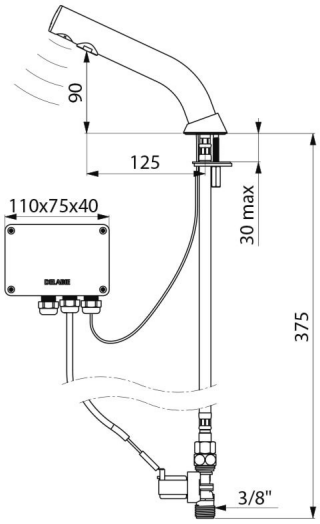
Versorgung	Netzbetrieb 230/12 V
Anschluss	G 3/8B
Technologie	Elektronisch
Auslaufhöhe	90 mm
Auslauflänge	125 mm
Durchflussmenge	3 l/min
Normen und Zertifizierungen	ACS CE
Garantie	30 JAHRE