Papierhandtuchspender Wandmontage, für 500 Tücher

Art. 510601BK

Für Papierhandtücher in Zickzack-Faltung

BESCHREIBUNG

Papierhandtuchspender Wandmontage, für 500 Tücher - Art. 510601BK

Papierhandtuchspender für Wandmontage.
Edelstahl Werkstoff 1.4301 pulverbeschichtet matt schwarz.
Einzelblattentnahme-System geeignet für die meisten handelsüblichen Papierhandtücher.
Mit Schloss und gleichschließendem DELABIE Schlüssel.
Kontrollfenster.
Fassungsvermögen: 500 Blatt.
Maße: 120 x 275 x 360 mm.
1 Paket Papierhandtücher Zickzack-Faltung separat erhältlich (Art. 6606).
30 Jahre Garantie.

VORTEILE

- Einzelblattentnahme: für alle Arten von Tüchern
- Edelstahl 1.4301: begrenzt Bakterienwachstum
- Leichte Instandhaltung: Schlüssel gleichschließend
- Glatte, leicht zu reinigende Oberfläche

TECHNISCHE DATEN

Papierhandtuchspender Wandmontage, für 500 Tücher - Art. 510601BK
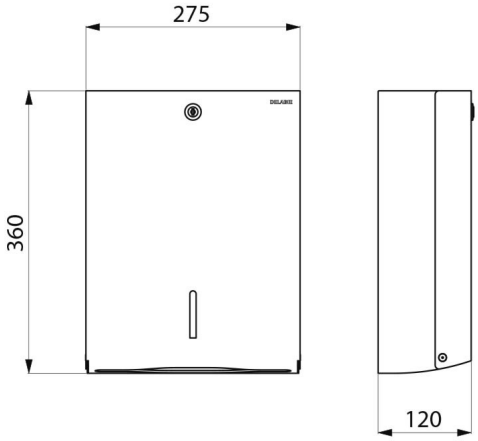
Höhe	360 mm
Tiefe	120 mm
Breite	275 mm
Oberfläche	Edelstahl Werkstoff 1.4301 pulverbeschichtet matt schwarz
Garantie	30 JAHRE GARANTIE
Ersatzteilsicherheit	50 JAHRE ERSATZTEILSICHERHEIT