WC BCN S wandhängend

Art. 110112

Edelstahl Werkstoff 1.4301 doppeltes Materialfinish

BESCHREIBUNG

WC BCN S wandhängend - Art. 110112

Wandhängendes Tiefspül-WC, B. 360 x H. 340 x T. 550 mm.
Montierbar auf allen handelsüblichen Installationssystemen.
Klares, elegantes Design.
Bakteriostatischer Edelstahl Werkstoff 1.4301.
Doppeltes Materialfinish: Innenflächen des Beckens hochglanzpoliert und Außenflächen des Beckens satiniert.
Materialstärke: 1,5 mm.
Tiefgezogenes Becken ohne Schweißnähte für einfache Reinigung und optimale Hygiene.
Pflegeleicht durch gerundete Kanten und polierte Beckeninnenseite.
Mit verdecktem, umlaufenden Spülrand.
Spülrohranschluss waagerecht Ø 55 mm.
Abgang waagerecht Ø 100 mm.
Wassersparnis: Betrieb mit Spülmengen ab 4 l möglich.
Mit Bohrungen für WC-Sitzbefestigung. Durch Edelstahlstopfen verschlossen für den Fall einer Nutzung ohne WC-Sitz.
Schnelle und einfache Montage: Befestigung von vorn auf Edelstahl-Wandmontageschiene.
Edelstahl-Wandmontageplatte und 6 TORX-Sicherheitsschrauben im Lieferumfang enthalten.
CE-Kennzeichnung. Spülverhalten mit Spülmenge 4 l gemäß EN 997.
30 Jahre Garantie.
Gewicht: 12 kg.

VORTEILE

- Bakteriostatischer Edelstahl Werkstoff 1.4301
- Polierte Beckeninnenseite
- klares, elegantes Design

TECHNISCHE DATEN

WC BCN S wandhängend - Art. 110112
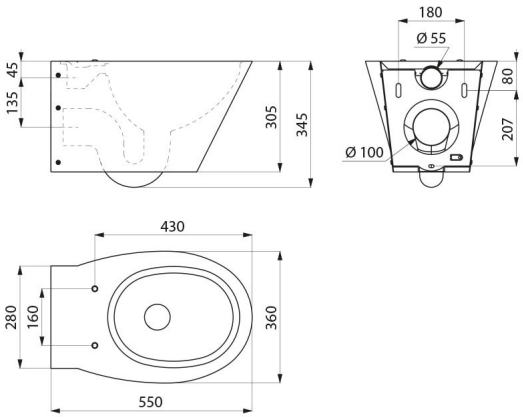
Höhe	340 mm
Länge	550 mm
Breite	360 mm
Materialstärke	1,5 mm
Oberfläche	Edelstahl Werkstoff 1.4301 doppeltes Materialfinish
Normen und Zertifizierungen	CE
Garantie	30 JAHRE GARANTIE