Waschtisch-Einhebelmischer BIOSAFE

Art. 2620MINI

Einhebelmischer für Einlochmontage ohne Auslauf H. 50 L. 80

BESCHREIBUNG

Waschtisch-Einhebelmischer BIOSAFE - Art. 2620MINI

Waschtisch-Einhebelmischer für Standmontage.
Einhebelmischer für Einlochmontage H. 50 L. 80.
Kein Auslauf: Hygiene-Strahlformer BIOSAFE im Körper integriert.
Securitouch Abschirmung gegen Verbrühung am Armaturengehäuse.
Keramikkartusche Ø 35 mit voreingestellter Warmwasserbegrenzung.
Einfache thermische Desinfektionen möglich ohne Demontage des Bedienhebels oder Abschaltung der Kaltwasserversorgung.
Mischbatterie mit Körper innen glatt und mit minimalem Wasservolumen (begrenzt Bakterienablagerungen).
Durchflussmenge reguliert auf 5 l/min.
Mit Bediengriff.
Ergonomische Zugstange und Ablaufventil 1 1/4" aus Messing.
Beweglich gelagerte PEX-Anschlussschläuche G 3/8.
Verstärkte Befestigungen und Verdrehsicherung durch 2 Edelstahlbolzen.
Einhebelmischer besonders geeignet für Gesundheitseinrichtungen, Seniorenheime, Krankenhäuser und Kliniken.
Mischbatterie für Einlochmontage geeignet für bewegungseingeschränkte Personen.
Mischbatterie mit 30 Jahren Garantie.

VORTEILE

- Hygiene: Körper mit minimalem Wasservolumen
- Maximale Hygiene: kein Auslauf
- Thermische Desinfektion ohne Demontage des Hebels
- Mit voreingestellter Warmwasserbegrenzung

TECHNISCHE DATEN

Waschtisch-Einhebelmischer BIOSAFE - Art. 2620MINI
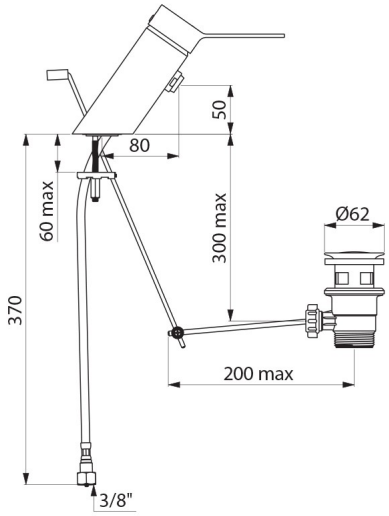
Anschluss	G 3/8
Technologie	Einhebelmischer BIOSAFE
Auslaufhöhe	50 mm
Auslauflänge	80 mm
Durchflussmenge	5 l/min
Temperaturanschlag	JA
Normen und Zertifizierungen	ACS
Garantie	30 JAHRE
Ersatzteilsicherheit	50 JAHRE