WC S21 P bodenstehend

Art. 110300

Edelstahl Werkstoff 1.4301 satiniert

BESCHREIBUNG

WC S21 P bodenstehend - Art. 110300

Bodenstehendes Tiefspül-WC, B. 360 x H. 400 x T. 580 mm.
Klares, elegantes Design.
Bakteriostatischer Edelstahl Werkstoff 1.4301.
Oberfläche satiniert.
Materialstärke: 1,5 mm.
Tiefgezogenes Becken ohne Schweißnähte für einfache Reinigung und optimale Hygiene.
Pflegeleicht durch gerundete Kanten und polierte Beckeninnenseite.
Mit verdecktem, umlaufenden Spülrand.
Spülrohranschluss waagerecht Ø 55 mm.
Abgang waagerecht oder senkrecht Ø 100 mm. Mit PVC-Ablaufrohr.
Wassersparnis: Betrieb mit Spülmengen ab 4 l möglich.
Mit Bohrungen für WC-Sitzbefestigung. Durch Edelstahlstopfen verschlossen für den Fall einer Nutzung ohne WC-Sitz.
Schnelle und einfache Montage: 2 Revisionsöffnungen mit TORX-Sicherheitsschrauben.
CE-Kennzeichnung. Spülverhalten mit Spülmenge 4 l gemäß EN 997.
Gewicht: 14 kg.
30 Jahre Garantie.
[Alte Artikelnummer: 0110020001]

VORTEILE

- Bakteriostatischer Edelstahl Werkstoff 1.4301
- Polierte Beckeninnenseite
- Klares, elegantes Design

TECHNISCHE DATEN

WC S21 P bodenstehend - Art. 110300
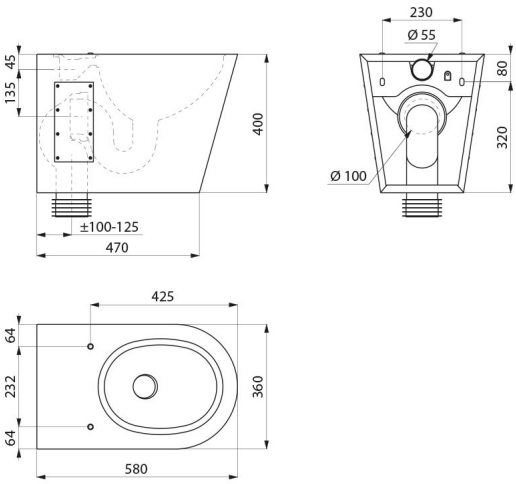
Höhe	400 mm
Länge	580 mm
Breite	360 mm
Materialstärke	1,5 mm
Oberfläche	Edelstahl Werkstoff 1.4301 satiniert
Normen und Zertifizierungen	CE
Garantie	30 JAHRE GARANTIE