Einhebelmischer für Spültisch oder Waschrinne

Art. 2210

Einhebelmischer für Einlochmontage mit Schwenkauslauf H. 145 L. 215

BESCHREIBUNG

Einhebelmischer für Spültisch oder Waschrinne - Art. 2210

Spültisch-Einhebelmischer für Standmontage.
Einloch-Einhebelmischer mit Schwenkauslauf H. 145 L. 215 mit Hygiene-Strahlregler.
Geeignet zur Anbringung eines endständigen BIOFIL Wasserfilters.
Keramikkartusche Ø 40 mit voreingestellter Warmwasserbegrenzung.
Körper und Auslauf innen glatt.
Körper und Auslauf aus Messing verchromt.
Durchflussmenge begrenzt auf 9 l/min bei 3 bar.
Betätigung durch Bügelgriff.
Mit flexiblen PEX-Schläuchen G 3/8.
Verstärkte Befestigungen und Verdrehsicherung durch 2 Edelstahlbolzen.
Einhebelmischer besonders geeignet für Gesundheitseinrichtungen, Seniorenheime, Krankenhäuser und Kliniken.
Einloch-Mischbatterie geeignet für bewegungseingeschränkte Personen.
Mischbatterie mit 30 Jahren Garantie.

VORTEILE

- Hygiene: innen glatt, begrenzt Bakterien
- Mit voreingestellter Warmwasserbegrenzung
- Ergonomie: Bügelgriff für leichte Handhabung
- Komfort: optimale Tropfhöhe und Auslauflänge

TECHNISCHE DATEN

Einhebelmischer für Spültisch oder Waschrinne - Art. 2210
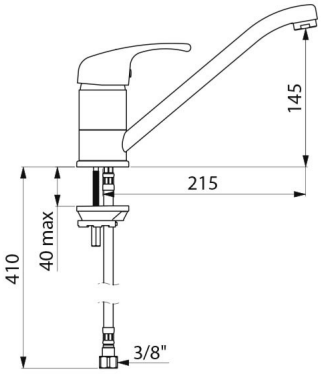
Anschluss	G 3/8
Auslaufhöhe	145 mm
Auslauflänge	215 mm
Durchflussmenge	9 l/min bei 3 bar
Temperaturanschlag	JA
Oberfläche	Messing verchromt
Normen und Zertifizierungen	ACS NF
Garantie	30 JAHRE
Ersatzteilsicherheit	50 JAHRE